Помехоустойчивая навигационная аппаратура ГЛОНАСС “СТЕНА-Е2”

Мы комбинируем лучшие инженерные идеи и передовые технологии, изобретая будущее, нас не интересуют мнения дилетантов

Изделие Стена-Е2 предназначено для защиты от преднамеренных помех средств радиоэлектронной борьбы сигналов глобальных навигационных спутниковых систем (ГНСС) и подключения к навигационному оборудованию воздушного, наземного и морского базирования.

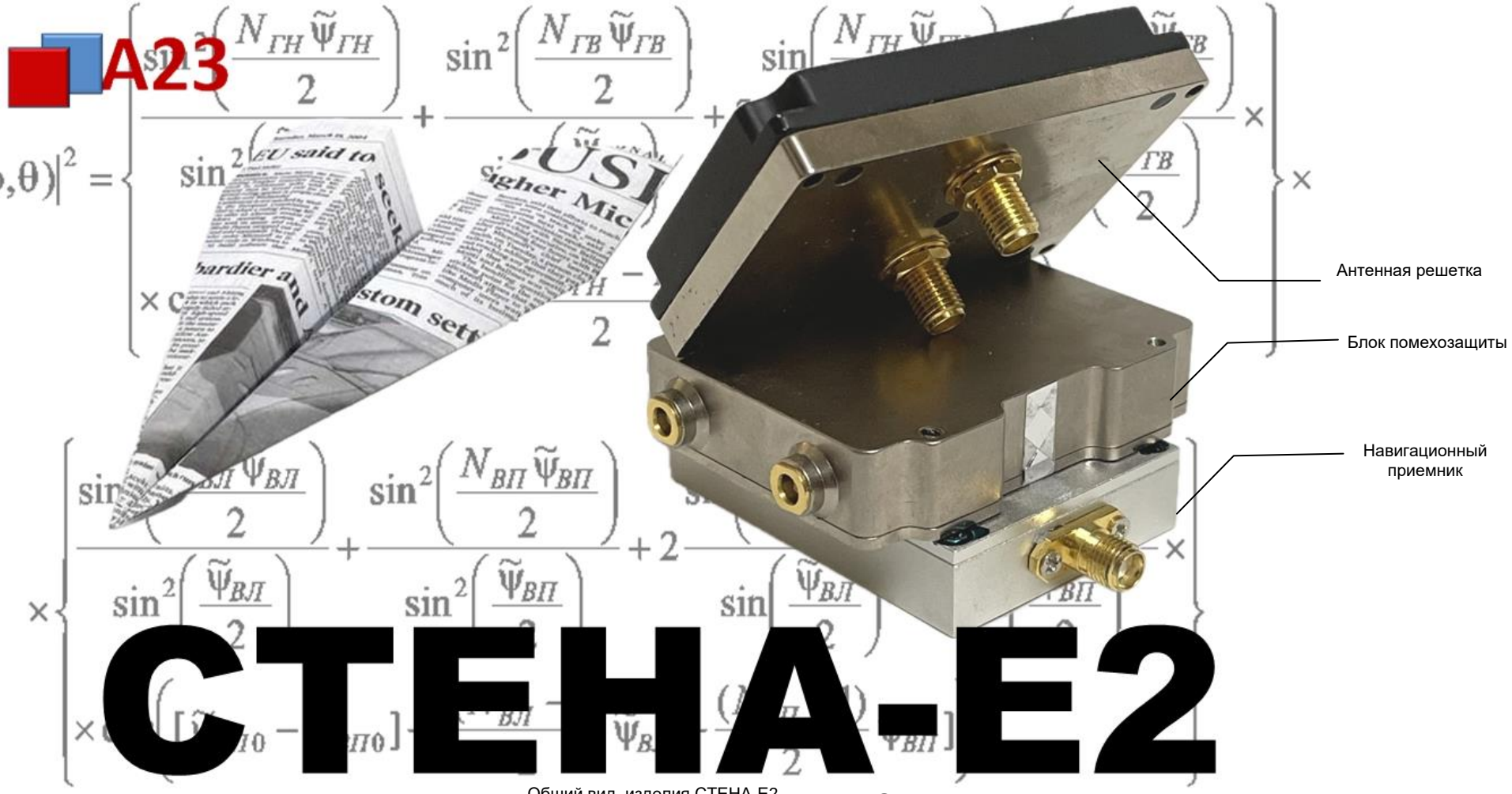

Общий вид изделия СТЕНА-Е2

Изделие ‘Стена-Е2” изготавливается с различными литерами частот ГНСС, которые относятся к коммерческой тайне ООО “А23”. Комбинация литер частот ГНСС устанавливается в изделие “Стена” производителем самостоятельно без предварительного уведомления Заказчика. Изделие поставляется без встроенного приемника ГНСС. На основании п. 5.11 ГОСТ РВ 15.307-2002 поставка изделий осуществляют без приемки ВП.

Информация для заказа:
Изделие “СТЕНА-Е2” ПРЦЛ.468166.001
Изделие “СТЕНА-Е2” ПРЦЛ.468166.001-001 (с навигационным приемником А23НП1)
Изделие “СТЕНА-Е2” ПРЦЛ.468166.001-002 (инерциально-навигационным модулем ИНМ-1М)

© ООО “А23”, 2025, Москва / www.rimco.ru

Основные технические характеристики

Принимаемый и защищаемый диапазон навигационных сигналов: 1164 - 1610 МГц
Количество элементов антенной решетки: 2
Подавление широкополосных помех: не менее 40 дБ
Помехоустойчивость (с приемником ГНСС): не менее 90 дБ
Максимальное количество одновременно подавляемых помех: 1
Система охлаждения: воздушная
Напряжение питания: + 12 В
Потребляемая мощность: 15 Вт
Рабочая температура (после 30 сек работы) : - 60º С до + 85º С
Масса: 205 грамм
Габаритные размеры:
45 x 58 x 13 мм (блок помехозащиты):
66 x 40 x 14 мм (антенный решетка)

Навигационный приемник ГНСС (индекс А23НМ1)

Мы комбинируем лучшие инженерные идеи и передовые технологии, изобретая будущее, нас не интересуют мнения дилетантов

Навигационный приемник ГНСС (индекс А23НП1) предназначен для высокоточного определения навигационных данных от глобальных навигационных спутниковых систем и передачи данных в автопилот пилотируемых и беспилотных летательных аппаратов

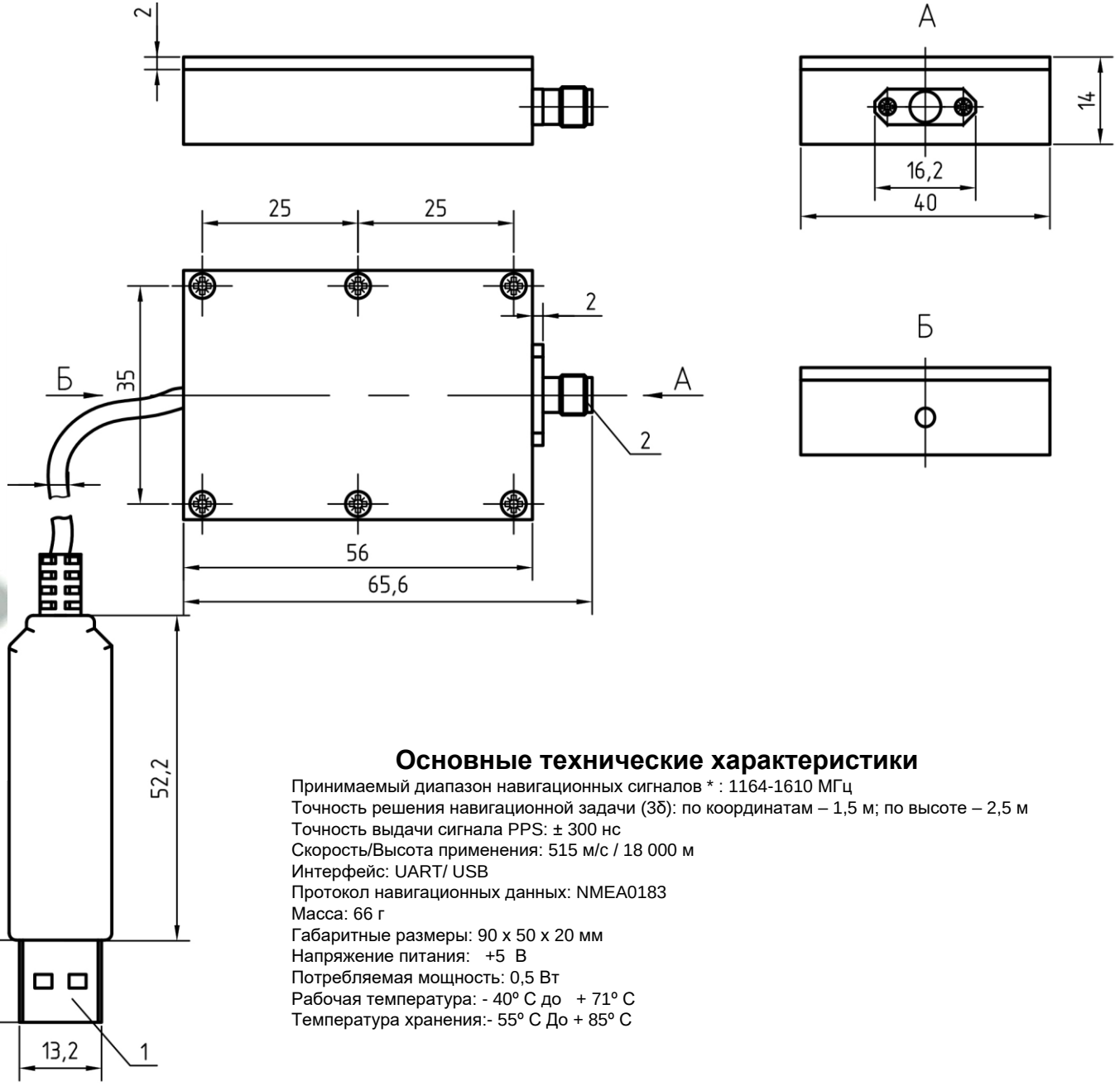

Основные технические характеристики

Принимаемый диапазон навигационных сигналов * : 1164-1610 МГц
Точность решения навигационной задачи (3δ): по координатам – 1,5 м; по высоте – 2,5 м
Точность выдачи сигнала PPS: ± 300 нс
Скорость/Высота применения: 515 м/с / 18 000 м
Интерфейс: UART/ USB
Протокол навигационных данных: NMEA0183
Масса: 66 г
Габаритные размеры: 90 x 50 x 20 мм
Напряжение питания: +5 В
Потребляемая мощность: 0,5 Вт
Рабочая температура: - 40º С до + 71º С
Температура хранения:- 55º С До + 85º С

Информация для заказа:
Изделие “А23НП1” ПРЦЛ.402131.001

© ООО “А23”, 2025/ Москва / www.rimco.ru

Инерциально-навигационный модуль (индекс ИНМ-1М)

Мы комбинируем лучшие инженерные идеи и передовые технологии, изобретая будущее, нас не интересуют мнения дилетантов

Инерциально-навигационный модуль (индекс ИНМ-1М) предназначен для высокоточного определения навигационных данных от глобальных навигационных спутниковых систем, измерения угла магнитного курса, углов крена, тангажа и путевого угла, определения высоты, передачи данных в бортовое оборудование воздушного,наземного и морского базирования.

Информация для заказа:
Изделие “ИНМ-1М” ПРЦЛ.402131.001

Основные технические характеристики

Принимаемый диапазон навигационных сигналов:
GLONASS L1/L2/L3 + GPS L1/L2/L5 + BDS B1I/B2I/B3I/B1C/B2a/B2b + GALILEO E1/ E5a/E5b/E6 + QZSS L1/L2/l5/L6 + IRNSS L5
Точность решения навигационной задачи (3δ):
по координатам – 1,5 м; по высоте – 2,5 м
Скорость/Высота применения: 515 м/с / 18 000 м
Диапазон измерения угловой скорости: ± 2000 град./с
Диапазон измерения магнитного поля: ± 2 Гаусс
Диапазон измерения барометра: от 300 до 1100 гПа
Диапазон измерения углов крена: ± 180 град
Диапазон измерения углов тангажа: ± 90 град
Точность углов крена и тангажа (σ): 0,4 град.
Точность магнитного курса: 0,5 град
Интерфейс: UART / USB
Масса: 43,3 г
Габаритные размеры: 86,4 x 25,5 x 17 мм
Напряжение питания: +5 В
Потребляемая мощность: 0,5 Вт
Рабочая температура: - 40º С до + 71º С
Температура хранения:- 55º С До + 85º С

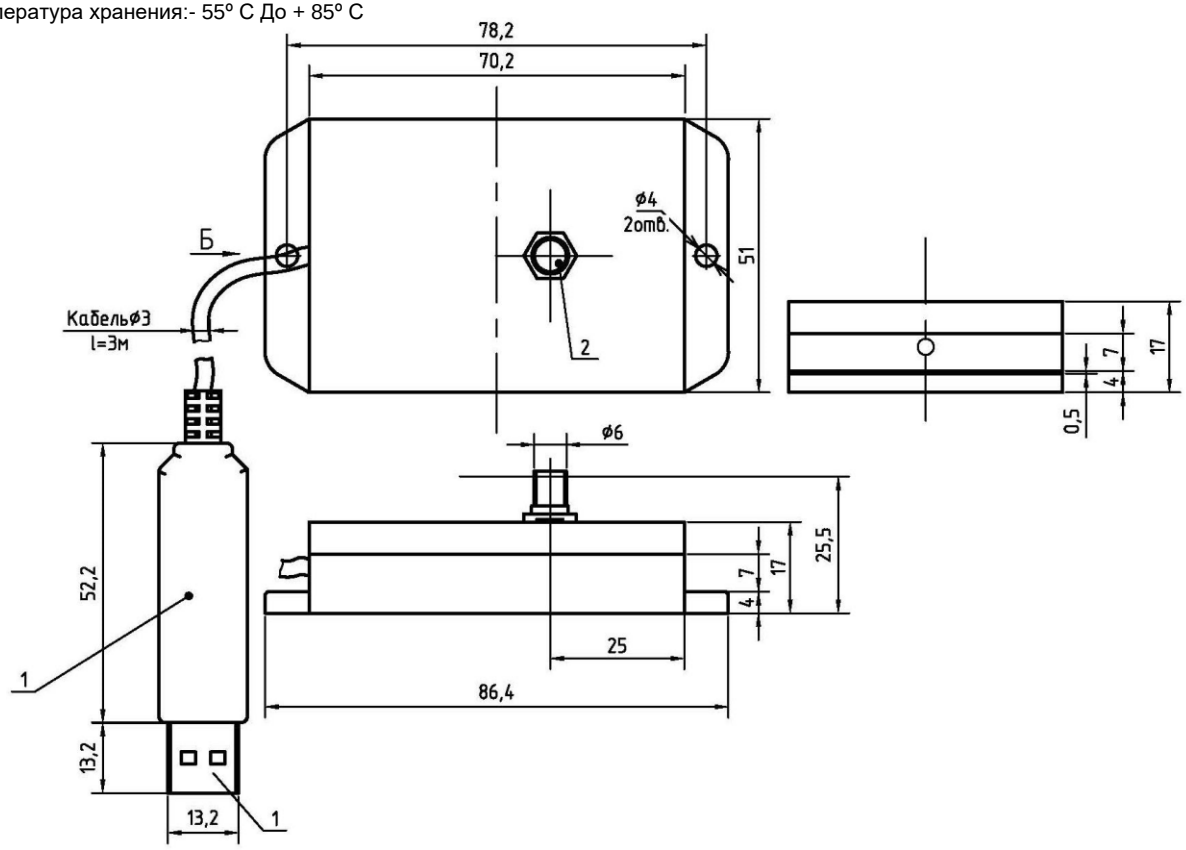

Преимущества:

- работа со всеми существующими глобальными навигационными спутниковыми системами и, как следствие, позволяет иметь высокую точность определения координат;
- встроенный высокоточный микромеханический баровысотомер для определения высоты полета, исходя из разницы атмосферного давления на разных высотах;
- встроенный трехосный магнитометр для определения магнитного курса

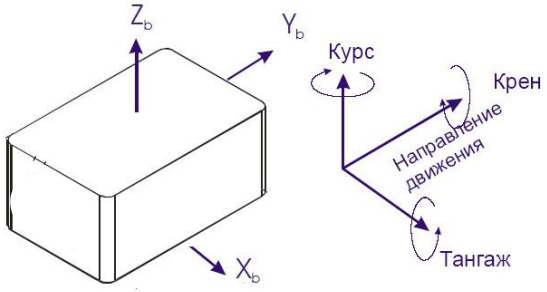

© ООО “А23”, Москва, 2024. www.rimco.ru